Nazwa elementu projektu budowlanego	**PROJEKT ZAGOSPODAROWANIA TERENU**
Nazwa zamierzenia budowlanego	**ROZWÓJ WALORÓW TURYSTYCZNYCH GMINY MŚCIWOJÓW POPRZEZ RENOWACJE ZABYTKOWEGO ZESPOŁU PARKOWO-OGRODOWEGO**
Adres obiektu budowlanego	**59-407 Mściwojów**
Kategoria obiektu budowlanego	**VIII**
Nazwa jednostki ewidencyjnej, Nazwa i nr obrębu ewidencyjnego, Numery działek ewidencyjnych	**Jednostka: 020504_2 Mściwojów** **Obręb: 0007 Mściwojów** **Działki nr: 377, 387, 380, 381, 382, 383, 385, 376**
Imię i nazwisko inwestora, adres inwestora	**Gmina Mściwojów** **Mściwojów 43, 59-407 Mściwojów**

ZAKRES OPRACOWANIA	**Pełniona funkcja projektowa**	**Imię, nazwisko, specjalność Nr uprawnień budowlanych**	**Data opracowania**	**podpis**
ARCHITEKTURA ZAGOSPODAROWANIE TERENU	Projektant obiektu	mgr inż. arch. Bartosz Kościelny Architektoniczne w zakresie pełnym nr ewid.:26/DSOKK/2023	19.08.2025	
	Sprawdzający	mgr inż. arch. Jerzy Skupień Architektoniczne w zakresie pełnym nr ewid.:1/79/Lw	19.08.2025	
PRZYŁĄCZA I URZĄDZENIA TECHNICZNE ELEKTRYCZNE	Projektant	mgr inż. Remigiusz Przystaj Instalacyjne w zakresie sieci, instalacji i urządzeń elektrycznych i elektroenergetycznych bez ograniczeń nr ewid.:115/Doś/08	19.08.2025	
	Sprawdzający	mgr inż. Włodzimierz Boguta Instalacyjne w zakresie sieci, instalacji i urządzeń elektrycznych i elektroenergetycznych bez ograniczeń nr ewid.:29/90/Lw	19.08.2025	

e-mail:b.art@o2.pl,tel.506700079

SPIS TREŚCI:

I. OPIS TECHNICZNY

1. Przedmiot zamierzenia budowlanego..... str.4
2. Istniejące zagospodarowanie działki str.4
3. Projektowane zagospodarowanie działki str.5
4. Zestawienie powierzchni poszczególnych części zagospodarowania działki str.22
5. Ograniczenia wynikające z miejscowego planu zagospodarowania terenu..... str.23
6. Dane informujące czy działka jest wpisana do rejestru ochrony zabytków str.23
7. Wpływ eksploatacji górniczej str.23
8. Przewidywane zagrożenia dla środowiska ..... str. 23
9. Dane dotyczące warunków ochrony pożarowej, drogi pożarowe, przeciwpożarowe zaopatrzenie w wodę..... str. 23
10. Analiza obszaru oddziaływania obiektu budowlanego..... str. 23

II. CZĘŚĆ RYSUNKOWA

1. ARCHITEKTURA
   PZT – Projekt Zagospodarowania Terenu..... str. 25

I. OPIS TECHNICZNY

1. Przedmiot zamierzenia budowlanego.

Projekt rewaloryzacji i zagospodarowania na cele kulturalno-turystyczne zabytkowego ogrodu ozdobnego Nostitz'ów w Mściwojowie jest elementem szerszych działań prowadzonych na terenie miejscowości Mściwojów związanych z poprawą atrakcyjności turystycznej gminy i regionu oraz prac zmierzających do poprawy stanu środowiska naturalnego. Głównym celem prac jest przywrócenie ogrodowi ozdobnemu dawnej wartości zabytkowej oraz wyeksponowanie i odtworzenie elementów historycznych kompozycji z zachowaniem funkcji niezbędnych do prowadzenia działalności kulturalnej i turystycznej, skierowanych do mieszkańców i turystów. Ważnym elementem projektowanych prac jest również przywrócenie kształtu infrastruktury parkowej oraz uzupełnienie jej od nowe, współczesne funkcje mające na celu ożywienie całego obszaru.

Przedmiotem zamierzenia budowlanego są w szczególności roboty polegające na:

1. Renowacji i odtworzenia ciągów komunikacji pieszej parku.
2. Usunięcie istniejącego boiska o nawierzchni asfaltowej, wprowadzenie pierwotnego układu komunikacyjnego oraz zieleni parkowej zgodnie z dokumentacją archiwalną.
3. Oczyszczenie istniejącego stawu, oraz renowacji murów oporowych wraz ze schodami.
4. Renowacji i odbudowie pawilonu ogrodowego na wyspie.
5. Renowacji bocznego wejścia do parku.
6. Wprowadzeniu elementów małej infrastruktury, oświetlenia parkowego, monitoringu,
7. Nowe nasadzenia krzewów. Wykonanie muraw.
8. Montaż krat na pawilonie w północno wschodniej części parku.

2. Istniejące zagospodarowanie działek.

Na działkach nr 376, 377, 387, 380, 381, 382, 383, 385 znajduje się zabytkowy park Nostitz'ów. Zabytkowy ogród ozdobny zlokalizowany jest w centralnej części miejscowości tuż przy drodze głównej wiodącej przez Mściwojów. Zespół znajduje się w bezpośrednim sąsiedztwie kościoła, rozciągając się na terenie ujętym pierwotnie ogrodzeniem (obecnie zachowanym tylko fragmentarycznie) i tworząc zwartą i symetryczna kompozycję. Część zach. kompleksu, o charakterze gospodarczym, obejmowała folwark i ogrody gospodarcze, część wsch. - reprezentacyjna, stanowiły ogrody ozdobne. Obie części spinał budynek dworu (ob. W ruinie). Teren zespołu przecina, płynący równolegle do drogi Wierzbak, który stanowi granicę między regularnym założeniem ogrodowym a swobodnym parkiem na zboczu Winnej Góry. Sztuczny staw zajmujący centralną część ozdobnego ogrodu, stanowi istotny element osi kompozycyjno-widokowej założenia. Regularny czworoboczny kształt, lekko zaokrąglony od strony pd., podkreślony obmurowaniem brzegów. Na środku stawu wyspa, na której usytuowany jest pawilon ogrodowy, zajmuiący większość jej powierzchni. Budynek pawilonu na wyspie wymaga prac remontowo-budowlanych. Brzegi zbiornika wodnego są w średnim stanie technicznym i wskazane jest przeprowadzenie prac naprawczych.

Cały park jest miejscem zaniedbanym o niskich walorach funkcjonalno-estetycznych. Jest to teren przez który wiedzie ścieżka piesza.

W granicach ogrodu i parku występują liczne grupy zieleni wysokiej – głównie kilkudziesięcioletnie drzewa liściaste. Struktura zieleni jest dosyć jednolita a zróżnicowanie gatunkowe niewielkie. Brak jest krzewów ozdobnych oraz niskiej roślinności ozdobnej. Stan sanitarny zieleni istniejącej jest średni i wymaga zabiegów pielęgnacyjno-formujących. Dominującymi powierzchniami są zaniedbane murawy parkowe odznaczające się niewielkimi ubytkami.

Główną osią kompozycyjną ogrodu jest ścieżka prowadząca bezpośrednio do zbiornika wodnego. Pozostałe ścieżki to nowe układy nawierzchni zrealizowane w ramach projektu ścieżki przyrodniczej. Siatka ścieżek jest nieczytelna i wymaga uporządkowania. Sporadycznie występują przedepty. Znaczną powierzchnią o nawierzchni asfaltowej jest pozostałość po boisku sportowym.

Na terenie ogrodu i parku znajduje się kilka elementów małej architektury: ławki o konstrukcji żeliwno-drewnianej, kosze na śmieci i inne (grill, stół do gry itp.). W części północnej zachowały się pozostałości po murze oporowym i najprawdopodobniej po schodach terenowych. Teren od strony północnej ogrodzony jest pasem zabudowań oraz zabytkowym murem wraz z bramą wejściową o ozdobnym portalu. Dodatkowo od północy między budynkami mieszkalnym oraz dawną oranżerią znajduje się wjazd do parku od strony drogi publicznej. Od południa teren opracowania graniczy z rzeką Wierzbiak.

Oprawy parkowe występują w bezpośrednim sąsiedztwie zbiornika wodnego wzdłuż zrealizowanej ścieżki edukacyjnej. System monitoringu IP występuje przy ciągach pieszych ścieżki edukacyjnej.

Na terenie ogrodu znajdują się ruiny XIX wiecznego pawilonu na wyspie. Jest to budynek w złym stanie technicznym wymagający podjęcia prac remontowo-budowlanych mających na celu przywrócenie go do jego pierwotnej formy i funkcji. Wyspa na zbiorniku wodnym jest porośnięta roślinnością niską – niezbędne jest oczyszczenie powierzchni wyspy oraz naprawa brzegów.

Zbiornik wodny w parku jest to sztuczny akwen przepływowy o brzegach umocnionych murem kamiennym, wymagającym prac naprawczych. W obrębie stawu brak jest roślinności szuwarowej oraz wodnej. Niecka zbiornika wymaga przeprowadzenia prac melioracyjno-konserwacyjnych.

3.Projektowane zagospodarowanie działki.

Główne założenia rewaloryzacji ogrodu ozdobnego obejmują:
- odtworzenie układu komunikacyjnego tj. odtworzenie alei parkowych wraz z wykonaniem nawierzchni mineralnej z obrzeżami stalowymi,
- montaż elementów małej architektury (ławki, kosze na odpadki, tablice informacyjne, fontanny pływające),
- montaż słupowego oświetlenia parkowego, gruntowego dla wyspy i monitoringu wraz z niezbędną infrastrukturą,
- wykonanie nasadzeń zieleni niskiej,
- renowacja i budowa nowego muru oporowego,
- remont i podparcie przechylnej północnej bramy wejściowej do parku,
- odbudowa zabytkowego pawilonu na wyspie zgodnie z jego pierwotnym wyglądem,
- oczyszczenie wysepki, na której zlokalizowany jest pawilon wraz z uzupełnieniem ubytków co wpłynie na umocnienie brzegów, naprawa schodów kamiennych.
- uzupełnienie i naprawa ubytków w kamiennym murze okalającym staw, naprawa wszystkich istniejących schodów kamiennych i śluz. Wymiana krat i grodzic w śluzach na nowe.
- oczyszczenie stawu z nieczystości organicznych (m.in. gałęzie drzew) i nieorganicznych zalegających w wodzie,
- w celu przywrócenia dawnego układu kompozycyjnego parku zostanie usunięty asfaltowy kort tenisowy o pow. ok. 727 m^2, który we wcześniejszych latach powstał w miejscu części ogrodu ozdobnego. W tym miejscu przywrócona zostanie główna oś komunikacyjna – ścieżka o nawierzchni mineralnej oraz rabata ozdobna.

Park zmieni swoje oblicze, stanie się miejscem bezpiecznym i funkcjonalnym zarówno dla dzieci, młodzieży jak i dla dorosłych mieszkańców gminy, regionu jak też turystów.
Projekt zakłada zagospodarowanie terenu ogrodowego, w obrębie którego wydzielone zostały poszczególne strefy:

STREFA WEJŚCIOWA – zlokalizowana od strony północnej stanowi strefę wejściową na teren zabytkowego założenia ogrodowego. W tej strefie zlokalizowana została szeroka aleja wejściowa wraz z oprawami oświetleniowymi oraz elementami małej architektury. Schody prowadzą nas na niższy taras wygrodzony murem oporowym. W tym miejscu odtworzony zostanie ozdobny parter z nasadzeniami roślinności niskiej i średniej. Nasadzenia roślin o charakterze alejowym podkreślają reprezentacyjność tej strefy i prowadzą do części parkowej. Ścieżka wejściowa płynnie łączy się z istniejącymi nawierzchniami.
STREFA SPACEROWA – jest to strefa ścieżek okalających staw wraz z elementami małej architektury oraz oprawami oświetleniowymi.
STREFA STAWU ORAZ WYSPY – jest to miejsce gdzie znajduje się wyspa wraz z pawilonem na wodzie. Budynek pawilonu zostanie poddany pracom renowacyjnym a dno stawu zostanie oczyszczone. Zaplanowano również prace mające na celu umocnienie istniejących brzegów o konstrukcji murowanej. Dodatkowo projekt zakłada prace związane z oświetleniem.

Projekt rewaloryzacji ogrodu Nostitz'ów w Mściwojowie zwiększy ofertę miejsc rekreacyjno-wypoczynkowych na terenie miejscowości i całej gminy jak również wpłynie na poprawę warunków związanych z rozwojem aktywności fizycznej oraz działalności kulturalno-turystycznej. Nowe nasadzenia zieleni oraz odtworzenie zabytkowego układu ogrodu ozdobnego wpłynie na poprawę walorów funkcjonalno-estetycznych oraz zachowanie zabytkowego charakteru całego założenia parkowego.

3.1 Urządzenia budowlane związane z obiektami budowlanymi.

- kablowa linia zasilająca złącze kablowe ZK
- kablowa linia oświetlenia parkowego
- kablowa linia oświetlenia wyspy
- kablowe linie zasilające fontanny
- kablowe linie monitoringu terenu
- podziemne złącze kablowe ZK
- szafka rozdzielcza oświetlenia wyspy RK

Całość pokazana na rys. PZT.

3.2 Sposób odprowadzania ścieków

Nie dotyczy.

3.3. Układ komunikacyjny

Nie projektuje się dróg wewnętrznych dla komunikacji kołowej ani parkingów. Całość parku z dostępem wyłącznie dla komunikacji pieszej. W dwóch miejscach z możliwym wjazdem do parku zaprojektowano słupki parkingowe chowane. W nawiązaniu do ścieżek istniejących projektuje się ścieżki z kruszywa gabro. Na rys. PZT zaznaczono nowoprojektowane ścieżki oraz istniejące. Ścieżki istniejące są w złym stanie technicznym, więc podobnie jak nowoproektowane należy je przebudować w następujący sposób:

Konstrukcja nawierzchni mineralnej ścieżki z mieszanki gabro:
- korytowanie i zagęszczenie podłoża na gł. ok. 25cm,
- warstwa odsączająca na dnie wykopu – 5cm gruboziarnistego piasku,
- podbudowa stabilizująca - 10cm z tłucznia kamiennego
- struktura właściwej nawierzchni o grubości warstwy 5cm: składa się z dwóch warstw: dolnej – mieszanka gliny, piasku i pospółki żwirowej w proporcji 1:3:5,górnej – w proporcji 1:1:1,
- mieszanka po rozłożeniu powinna być zagęszczona przejściami walca statycznego gładkiego,
- spadki - przekroje daszkowe lub spadki jednostronne w zależności od uwarunkowań lokalnych, projektowane spadki poprzeczne 1-3% oraz spadki podłużne 0,5-6%,
- obrzeża stalowe osadzane na podsypce piaskowo-cementowej,
- szerokość ścieżek – zmienna – 1,5m w strefie spacerowej, 2,5m – w strefie głównej osi wejściowej.

Wykonana nawierzchnia ma być niepyląca i być przeznaczona dla wózków inwalidzkich. Grubość ziarna od 1-11 mm.

Bardzo ważne jest właściwe wykonanie podbudowy, aby zapobiec zapadaniu się nawierzchni czy powstaniu nierówności. Podłoże zaleca się doprowadzić do grupy nośności G1 Emin = 50MPa.

Aby uzyskać wysoką jakość nawierzchni i jej dobre odprowadzenia wody, nawierzchnia nie może zostać odmieszana (ulec rozkładowi). Dlatego nie należy wstrząsać, tylko odwalcowywać. W związku z tym zagęszczanie powinno być tylko statystyczne, a nie dynamiczne. Na małych powierzchniach należy użyć ubijaka ręcznego.
Materiały do wykonania nawierzchni dostarczane są zawsze w stanie, którego wilgotność zbliżona jest do wilgotności ziemi, i charakteryzują się wysoką jakością.
- Nawierzchnię można wykonać przy pomocy układarki, belki profilującej, piaskarki bądź ręcznie.
- Pochylenie podłużne drogi z nawierzchnią, może w zasadzie wynosić dwukrotność pochylenia poprzecznego. Dla wyjaśnienia: Pochylenie podłużne 4% powinno mieć pochylenie poprzeczne 2%. Od 3% pochylenia poprzecznego musi koniecznie być stosowany profil daszkowy.
- Warstwa wierzchnia nawierzchni ubijana jest statycznie przy użyciu dostatecznie ciężkiego walca.
- Do mniejszych powierzchni nadaje się również ubijarka ręczna.
- Po wywalcowaniu warstwę zamykającą należy lekko wzruszyć za pomocą grabi bądź miotły. Dzięki temu nawierzchnia będzie chłonąć wodę.
- W czasie silnego nasłonecznienia nawierzchnię należy dodatkowo nawadniać.
- Po wykończeniu wskazane jest chodzenie bądź jeżdżenie po warstwie wierzchniej.
- Ewentualne uszkodzenia będące wynikiem wandalizmu należy zagrabić oraz ponownie ubić nawierzchnię.
- Ostateczne ubicie nawierzchni uzyskuje się z reguły po trzykrotnej zmianie warunków pogodowych (słońce – deszcz – słońce itd.)
- Nawierzchni nie wykonywać podczas mrozów ani w temperaturze zbliżonej do temperatury zamarzania.

3.4. Sposób dostępu do drogi publicznej

Połączenie z drogą gminną poprzez wjazd od strony północnej. Poza pojazdami technicznymi nie przewiduje się wjazdu do parku samochodami.

3.5 Parametry techniczne sieci i uzbrojenia terenu

3.5.1 Przyłącze wodociągowe

Nie projektuje się.

3.5.2 Przyłącze oraz zewnętrzna instalacja kanalizacji sanitarnej

Nie projektuje się.

3.5.3 Zewnętrzna instalacja gazu.

Nie projektuje się.

3.5.4 Zewnętrzna instalacja kanalizacji deszczowej.

Woda ze ścieżek pieszych oraz z dachu altany odprowadzana na terenu zielone. Nie projektuje się instalacji kanalizacji deszczowej.

3.5.4 Oświetlenie terenu.

Na terenie ogrodu i parku należy wykonać sieć elektryczną zgodnie z poniższymi wytycznymi:
- zastosować inteligentny system sterowanie oświetleniem (sterowanie oprawami stojącymi wysokimi, sterowanie podświetleniem altany na wodzie, oświetlenie w zakresie fontann pływających - możliwość zdalnego sterowania oświetleniem z sieci komputerowej).
W parku należy zastosować latarnie parkowe:
- słup H3T h=3,6m żeliwno-stalowy, słup stalowy ocynkowany pomalowany, konstrukcja teleskopowa złożona z rur o śr. 133mm i 76mm, baza ozdobna – odlew żeliwny (baza + atrapa) o śr. 182/350mm, elementy żeliwne malowane dwukrotnie (podkład + farba), w podstawie okno rewizyjne dla złącza słupowego, elementy złączone nierdzewne lub stalowe ocynkowane, kolor antracyt,
- oprawa – odlew aluminiowy stylizowany, wkład - szyby PVC, źródło światła – moduł LED 22W, 4000K (3550 lm), klasa szczelności IP 66 ,
- wysokość całkowita – 4,5m,
- montaż na stałe z podłożem – fundament betonowy,
- wzór zgodny z poniższym rysunkiem lub inny równoważny – zgodnie z zaleceniami Konserwatora oraz spójnie z oprawami istniejącymi.
- Kable na wyspę prowadzone w wykopie po spuszczeniu wody. W razie dna kamiennego przed rozbiórką należy powiadomić DWKZ.
- Wykopy pod kable oświetlenia szer. 40cm i głębokości do od 20 do 70cm.



Na obszarze wyspy, do podświetlenia elewacji budynku pawilonu należy zastosować naświetlacze gruntowe LED:
- oprawa - aluminium wtryskiwane wysokociśnieniowo, 24,5W 3550lm 4000K IP65
- montaż na w podłożu zgodnie z zaleceniami producenta,
- zastosowanie inteligentnego systemu sterowania oświetleniem - możliwość zdalnego sterowania oprawami z sieci komputerowej,
- parametry oraz wzór zgodny z poniższym rysunkiem lub inny równoważny lub oświetlenie w technologii LED.
- Oświetlenie pawilonu wyłącznie światłem białym naturalnym.
- Oświetlenie pawilonu wyłącznie z zewnątrz.



3.5.4 Monitoring.

MONITORING IP

- dostawa, montaż i konfiguracja systemu monitoringu wizyjnego IP wraz z wszelkimi pracami towarzyszącymi niezbędnymi do prawidłowego funkcjonowania systemu dla terenu objętego opracowaniem – lokalizacja zgodnie z rysunkiem zagospodarowania terenu,
- zakres prac: dotyczy dostawy, instalacji i konfiguracji kamer IP zasilanych elektrycznie z osprzętem umożliwiającym ich prawidłowe działanie, przesył obrazu i sterowanie światłowodem jednomodowym (zakończenie sieci światłowodowej umieścić w podziemnym złączu kablowym.

3.5.4 Złącze kablowe

W miejscu wskazanym na planie, przy istniejącej studni kablowej zabudować podziemne złącze kablowe.
Podstawowe dane techniczne

- szafa montowana w studni na bazie korpusu z poliwęglanu o spienionej strukturze
- wymiar zewnętrzny 1.240 x 1.580 mm
- wymiar wewnętrzny 800 x 1.400 mm
- głębokość studni 934 mm
- klasa obciążenia pokrywy D400 zgodnie z EN 124
- 4-częściowa pokrywa żeliwna imitująca kostkę brukową
- zaryglowanie pokrywy - mechanizm odporny na zamarzanie
    - stopień ochrony: IP 48 w stanie zamkniętym (drzwi bez kratki wentylacyjnej)
    - IP 47 w stanie zamkniętym (drzwi z kratką wentylacyjną)
    - IP 44 w stanie otwartym (drzwi bez kratki wentylacyjnej)
    - IP 41 w stanie otwartym (drzwi z kratką wentylacyjną)
- bezpieczeństwo działania podczas powodzi (0,5 m) dzięki zainstalowaniu dzwonu nurkowego
- szafa wyposażona jest w podnośniki gazowe ułatwiające wyciągnięcie szafy na powierzchnię w celach konserwacyjnych
- możliwość obsługi przez 1 osobę
- minimalna odległość 2m. od korony najbliższego drzewa

Zalecane podłączenie studni do kanalizacji w celu odprowadzenia wody

3.6 Ukształtowanie terenu i układ zieleni

Teren płaski z liczną grupą drzew wysokich. W centralnej części założenia parku znajduje się zbiornik wodny. Projektuje się nowe nasadzenia zgodnie z rysunkiem PZT.

Murawy parkowe na terenie opracowania powinny zostać przywrócone do swojego pierwotnego stanu. W tym celu należy usunąć wszelkiego rodzaju istniejące nawierzchnie, samosiewy drzew i krzewów oraz obce elementy nie związane z projektem zagospodarowania terenu lub nie przeznaczone do adaptacji. Powstałe w ten sposób ubytki należy uzupełnić ziemią urodzajną i przeprowadzić mikroniwelację pobliskiego terenu. Grunt na murawach powinien być odchwaszczony, oczyszczony i odpowiednio uprawiony. Uzupełnienie głębokich wykopów musi być wykonane

gruntem rodzimym warstwowo zagęszczanym (materiałem pochodzącym z wykopów wolnym od zanieczyszczeń budowlanych).
W celu prawidłowo przeprowadzonej mikroniwelacji należy rozłożyć warstwę odpowiedniej miąższości, tak aby ostateczny poziom znajdował się ok. 3cm poniżej poziomu krawężników.
Murawy parkowe powinny zostać uzupełnione odpowiednimi mieszankami trawnikowymi w zależności od ilości dostępnego światła słonecznego i pełnionej funkcji:
- na terenie parkowym w miejscach słonecznych przewiduje się zastosowanie mieszanki łąki parkowej
- na terenie parkowym w miejscach znajdujących się pod koronami drzew istniejących należy zastosować mieszankę traw znoszących zacienienie wymieszanych z nasionami łąki parkowej w proporcjach 1:1.
- na pozostałych obszarach, na obrzeżach terenu opracowania należy zastosować mieszankę uniwersalną.
Przygotowany uprzednio teren należy wyrównać i rozłożyć 1 cm warstwę torfu mielonego a następnie wysiać nasiona traw o następującym składzie:
- łąka parkowa na miejsca nasłonecznione (flowering mix):
Rajgras angielski Taya / Capri / Superstar / Sauvignon / Margarita 8%, Kostrzewa czerwona Gross 30%, Kostrzewa czerwona Grobla / Pernille / Maxima 17%, Kostrzewa czerwona Tatjana / Casanova / Capriccio / Simone 20 %, Kostrzewa owcza Ridu / Triana / Bornito 30%, Wiechlina łąkowa Balin 5%, Rośliny ozdobne (stokrotki, maki, chabry, bławatek, gipsówka, koniczyna biała, biało-róż) 3%, w ilości 25g/m²
- miejsca pod koronami drzew istniejących - mieszanka traw znosząca zacienienie:
Życica trwała 45%, Kostrzewa czerwona 35%, Kostrzewa trzcinowa10%, Wiechlina łąkowa 10%, wymieszana w proporcji 1:1 z łąką kwietną (skład powyżej), łącznie 25g/ m²
- mieszanka uniwersalna – w miejscach nasłonecznionych:
Życica trwała 65%, Kostrzewa czerwona 25%, Kostrzewa owcza 5%, Wiechlina łąkowa 5%. Pod koronami drzew istniejących stosować mieszankę na stanowiska zacienione Życica trwała 45%, Kostrzewa czerwona 35%, Kostrzewa trzcinowa10%, Wiechlina łąkowa 10%, łącznie 25g/m²
Nasiona delikatnie przemieszać z torfem i uwałować lekkim wałem. Górną warstwę gleby utrzymywać w stanie wilgotnym do czasu pełnego ukorzenienia się. Nawieźć nawozem kompleksowym wg zaleceń producenta.

Materiał roślinny musi spełniać najwyższe wymagania jakościowe - prowadzony w trakcie wieloletniego cyklu produkcyjnego. Wszystkie części rośliny muszą być pozbawione ran i śladów po świeżych cięciach, o średnicach większych niż 1,5 cm. Rośliny muszą być wolne od szkodników i patogenów. Materiał nie może być przechowywany dłuższy czas w chłodni.
Należy wytyczyć lokalizację krzewów i uzyskać akceptację Nadzoru Autorskiego.

Krzewy żywopłotowe zaprojektowano na rabacie ozdobnej jako wewnętrzny pierścień nasadzeń - zgodnie z rysunkiem zagospodarowania terenu.
Wymagania jakościowe - krzewy o dobrze ukształtowanej bryle korzeniowej, uprawiane w szkółce minimum 2 lata, z bryłą lub w kontenerach wg tabeli. Wysokość i struktura części naziemnej roślin powinny być poprawnie wykształcone w zależności od gatunku. Po posadzeniu należy przyciąć według wskazań w projekcie nasadzeń i specyfikacji.
Zaprojektowano krzewy zgodnie z częścią rysunkową projektu . Dobór roślin nie jest ostateczny i może ulec zmianie.
Rośliny należy posadzić we wcześniej przygotowanym gruncie, na takiej samej głębokości na jakiej rosły w szkółce. Pojemniki należy usunąć przed sadzeniem. Złamane i uszkodzone korzenie należy uciąć. W miejscu wyznaczonym na sadzenie należy wykopać odpowiedniej wielkości dołki, tak aby nie spowodować uszkodzenia bryły korzeniowej, zaginania i ściskania korzeni (min. 2 razy większe i 10 cm głębsze niż wielkość bryły korzeniowej). Po umieszczeniu bryły dołki wypełnić uprzednio wykopanym materiałem wymieszanym z ziemią kompostową w proporcji 9:1. Dołki należy zapełniać zagęszczając tak, by nie uszkodzić systemu korzeniowego. Materiał stanowiący wypełnienie wokół korzeni powinien być odpowiednio zagęszczony wodą w celu wyeliminowania pustych przestrzeni w glebie. Należy starannie podlać rośliny natychmiast po posadzeniu. Wykończenie gruntu kora średniomielona gr. 8cm. Uwaga – w przypadku sadzenia krzewów w obrębie stref korzeniowych drzew istniejących, prace prowadzić tak aby zminimalizować stopień uszkodzenia systemu korzeniowego drzew.

Roślinność płożąca została zaprojektowana na rabacie ozdobnej - zgodnie z rysunkiem zagospodarowania terenu.
Wymagania jakościowe - mieszanka roślin sadzonych z kontenerów. Rośliny o dobrze ukształtowanej bryle korzeniowej, uprawiane w szkółce minimum 1 sezon wegetacyjny w kontenerach. Wysokość i struktura części naziemnej roślin powinny być poprawnie wykształcone w zależności od gatunku. Nadziemna część roślin pokrywająca pojemnik.
Dobór gatunkowy i parametry jakościowe:
Roślinność płożąca, pnąca i byliny - z pojemników P9, rozstawa 8-12 szt/m²
Zasady wykonania:

Rośliny sadzić w mono-gatunkowych grupach lub dwugatunkowej mieszance, po 5-15 m², wg szczegółowych wytycznych zgodnie z projektem nasadzeń oraz przekazanych przez Nadzór Autorski. Rośliny sadzić na takiej samej głębokości na jakiej rosły w szkółce. Pojemniki należy usunąć przed sadzeniem. Złamane i uszkodzone korzenie należy uciąć. Doły do sadzenia powinny być takiej wielkości by nie spowodować uszkodzenia bryły korzeniowej, zaginania i ściskania korzeni. Doły wypełniać uprzednio wykopanym materiałem. Dołki należy zapełniać zagęszczając tak, by nie uszkodzić systemu korzeniowego. Materiał stanowiący wypełnienie wokół korzeni powinien być odpowiednio zagęszczony wodą w celu wyeliminowania pustych przestrzeni w glebie. Wykończenie gruntu - kora średniomielona gr. 8cm. Należy starannie podlać rośliny natychmiast po posadzeniu.

Dobór roślin wg. rysunków.

3.7 Zbiornik wodny

STAW

W ramach prac prowadzonych w zakresie zbiornika wodnego należy przeprowadzić:
- spuszczenie wody ze stawu,
- prace związane z oczyszczeniem z nieczystości oraz mechanicznym odmulaniem stawu na całej powierzchni około 5000 m².
- prace związane z oczyszczeniem brzegów oraz oczyszczeniem konstrukcji murowej – mur kamienny – 332,1 mb,
- prace związane z renowacją i odtworzeniem brzegów i zejść. Należy wyremontować wszystkie 4 zejścia do wody wykonane z bloków kamiennych pokazanych na rysunku A8. W razie konieczności – rozbiórka i czyszczenie bloków kamiennych. Ułożenie istniejących bloków na podbudowie granitowej z betonem wodoszczelnym.
- napełnienie stawu wodą,
- przywrócenie do stanu pierwotnego terenu wokół stawu (w przypadku zniszczenia lub wskutek realizowanych prac).

UWAGA: projektant nie ma wiedzy na temat dna ani głębokości stawu, ponieważ woda nie była spuszczana podczas wykonywania projektu. Prawdopodobna głębokość to 2-3 m.

WYSPA

- całkowite oczyszczenie z samosiewów drzew i krzewów oraz pozostałości budowlanych i wszelkich innych elementów pow. ok. 207,4 m²,
- wyrównanie terenu z zachowaniem odpowiednich spadków,
- wykonanie schodów wyspy. Należy ponownie wykorzystać istniejące elementy pozostałości schodów,
- uzupełnienie ubytków murawy odpowiednią mieszanką traw,
- nawożenie zgodnie z zaleceniami producenta nawozu do regeneracji nawierzchni trawiastych.
- zaleca się odcelowo obniżenie lustra wody o około 25cm
- należy przebadać dno stawu i w razie natrafienia na pozostałości piwnicy lub elementów kamiennych powiadomić DWKZ w Legnicy
- przed przystąpieniem do prac spuszczenia wody należy powiadomić Wody Polskie.

Zaprojektowano fontanny pływające w ilości 2 szt.
- dostawa, montaż i konfiguracja fontann pływających podświetlanych,
- zastosowanie inteligentnego systemu sterowania fontannami - możliwość zdalnego sterowania fontanną oraz oświetleniem fontanny z sieci komputerowej,
- fontanna pływająca średnia wraz z pompą pływającą, Q=38500l/h; H max=11m; Moc=1000W, 240V, typ dyszy: dysza 4 stopniowa wielostrumieniowa 2” lud tulipan 2”, oświetlenie: 4xQL 144LED, pływak – ABS czarny, gwarancja 2 lata,
- wzór zgodny z poniższym rysunkiem lub inny równoważny.
- Kolor światła wyłącznie naturalny biały.





3.8 Mała architektura

ŁAWKI PARKOWE

W parku należy zastosować następujące ławki:
- wymiary: wys. siedziska 41cm, dł. 170cm,
- materiały: nogi - odlewy żeliwne, malowane na kolor czarny, siedzisko – deski : świerkowe, malowane dwukrotnie lakierobejcą, kolor: palisander,
- montaż do betonowych fundamentów poniżej poziomu warstwy nawierzchniowej,
- wzór zgodny z poniższym rysunkiem lub inny równoważny – zgodnie z zaleceniami Konserwatora oraz spójnie z elementami istniejącymi.



KOSZE NA ŚMIECI

W parku należy zastosować następujące obudowy śmietnikowe:
- wymiary: wys. 100cm, szer. 53 cm,
- materiały: stal i żeliwo lakierowane proszkowo, kolor: RAL 7021,
- montaż do betonowych fundamentów poniżej poziomu warstwy nawierzchniowej,
- wzór zgodny z poniższym rysunkiem lub inny równoważny – zgodnie z zaleceniami Konserwatora oraz spójnie z elementami istniejącymi.



Ławki i koszę mocowane do podłoża na fundamentach systemowych.

TABLICA INFORMACYJNA

W parku należy zastosować następującą tablicę informacyjną:
- wymiary: wys. 300cm, szer. 150 cm, powierzchnia ekspozycji: 250x125cm
- materiały: konstrukcja stalowo-żeliwna, lakierowana proszkowo, kolor: RAL 7021, podstawy żeliwne malowane proszkowo, plansza – płyta OSB + plecy z blachy malowanej proszkowo,
-projekt graficzny oraz podkład merytoryczny opracowany przez Wykonawcę wymaga konsultacji i akceptacji Zamawiającego. Wykonawca zobowiązany jest to zapewnienia we własnym zakresie odpowiedniej jakości treści, zdjęć, elementów graficznych do projektu planszy. Wymaga się od Wykonawcy dokonania weryfikacji poprawności opracowanego wstępnie tekstu. Treść tablicy wykonana będą w języku polskim, jednak na tablicy muszą znaleźć się również przekłady części tych materiałów na język: angielski i niemiecki (przekład po stronie Wykonawcy).
- wydruk pełno kolorowy do zastosowań zewnętrznych w technologii cyfrowej na samoprzylepnej folii monomerycznej błyszczącej naklejanej na blachę ocynk min. 0,5mm, stosowana technologia wydruku powinna zapewniać odporność na czynniki atmosferyczne, promienie UV oraz uszkodzenia mechaniczne,
- tematyka tablic informacyjnych: założenie ogrodowe w Mściwojowie – historia.
- montaż do betonowych fundamentów poniżej poziomu warstwy nawierzchniowej,
- wzór zgodny z poniższym rysunkiem lub inny równoważny – zgodnie z zaleceniami Konserwatora oraz spójnie z elementami istniejącymi.

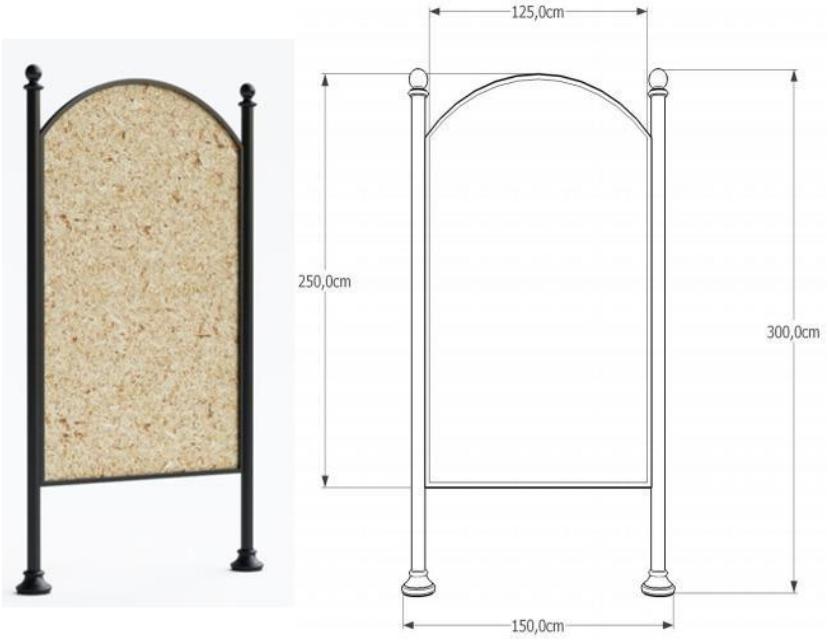

MURY OPOROWE W OGRODZIE

Konstrukcja i technologia wykonania prac zgodnie z poniższymi wytycznymi oraz wytycznymi Konserwatorskimi:
- odsłonięcie i oczyszczenie murów z roślinności wrastającej w spoiny i szczeliny, zwłaszcza w szczytowych partiach oraz na występach i odsadzkach murów,
- wykonanie dezynfekcji,
- czyszczenie powierzchni murów z wykwitów wapiennych,
- przemurowanie widocznych odspojonych pojedynczych cegieł oraz partii murów grożących oderwaniem się od powierzchni i osunięciem,
- przemurowanie górnej warstwy korony murów (razem z zaprawa) oraz najbardziej zniszczonych elementów znajdujących się w stanie destrukcji nieodwracalnej partii muru ,
- wykonanie nowej korony murów poprzez wykonanie czapy z cegły,
- uzupełnienie większych ubytków w murach,
- naprawa siatki spoin,
- wykonanie izolacji przeciwwilgociowych.
- mur oporowy projektowany, wykończony jak mury istniejące.
- od strony wschodniej i zachodniej mury mają schodzić do poziomu terenu.
- mur istniejący przerwany w obrębie dębu szypułkowego ze względu na korzenie należy pozostawić i nie odtwarzać

WYPOSAŻENIE PLACU ZABAW

W ramach zadania pt: ROZWÓJ WALORÓW TURYSTYCZNYCH GMINY MŚCIWOJÓW POPRZEZ RENOWACJE ZABYTKOWEGO ZESPOŁU PARKOWO-OGRODOWEGO w Mściwojowie na dz. nr 376 planowane jest wyposażenie istniejącego placu zabaw. Urządzenia placu są w złym stanie technicznym i wymagają wymiany. Nawierzchni pozostają bez zmian tj. trawa i piasek zgodnie z załączonym rysunkiem A 11. Dopuszcza się wymianę lub uzupełnienie piasku o tych samych parametrach. Ogrodzenie istniejące do zachowania. Należy je wyczyścić, zaimpregnować i pomalować.
Podano poniżej specyfikacje poszczególnych urządzeń. Montaż urządzeń zgodnie ze specyfikacjami. Użyte nazwy własne są przykładowe i dopuszcza się montaż urządzeń zamiennych o takich samych parametrach jakościowych, wizualnych oraz materiałowych.

Zestaw **ANCYMON 2 NR KAT. GT-0502E**



Strefa bezpieczeństwa

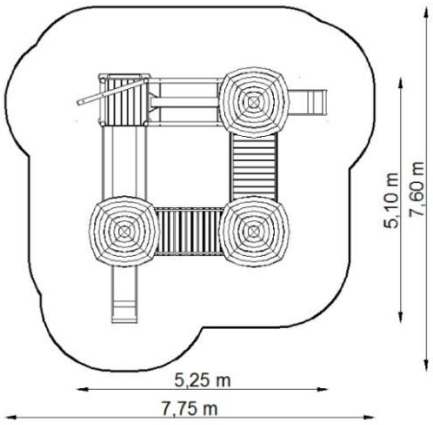

Wymiary zestawu

Zestaw	5,25 x 5,10 m
Strefa bezpieczeństwa	7,75 x 7,60 m
Powierzchnia strefy	48,65 m^2
Obwód strefy	26,70 m
Wysokość swobodnego upadku	1,10 m

*Wymiary podano z dokładnością do 5 cm.

Elementy zestawu

L.p.	NAZWA	SYMBOL	ILOŚĆ	WYS.SWOB. UPADKU
1	Wieża z dachem czterospadowym	GT-0001	3	1,10 x 2, 0,85 x 1
2	Zjeżdżalnia łączona	GT-0005/2	1	1,10
3	Zjeżdżalnia łączona	GT-0005/3	1	0,85
4	Pomost wysoki	GT-0008	2	0,85
5	Pomost z belką	GT-0021	1	0,55
6	Pomost prosty	GT-0023	1	1,00
7	Pomost wiszący z gumy	GT-0024	1	1,00
8	Pomost wiszący z drewna	GT-0025	1	0,55
9	Wieża z liną	GT-0029	1	0,55

Zastosowane materiały

- **Słupy nośne oraz belki poziome** o przekroju okrągłym i średnicy 100 i 60 mm, wykonane z drewna klejonego i/lub bezrdzeniowego powlekanego wielowarstwowo preparatami chroniącymi przed pękaniem, zwietrzeniem, pleśnią.
- Słupy nośne oraz belki poziome połączone ze sobą prostopadle w jednej osi poprzez siodłowe zakończenie, zabezpieczające przed obrotem wokół własnej osi i rozchwianiem.
- Słupy nośne i belki poziome zakończone zaokrągleniem o promieniu 50 mm.
- **Podesty** o wymiarach 1,00 x 1,00 m wykonane z desek ryflowanych i/ lub ze sklejki antypoślizgowej.
- **Barierki** wykonane z płyt HPL lub HDPL, **daszki** – z tworzywa.
- **Zjeżdżalnia** o ślizgu wykonanym z blachy nierdzewnej, zagłębionej w burtach malowanych proszkowo. Poziom startowy zjeżdżalni usytuowany na wysokości 1,10 m i 0,85 m.
- **Pomost z belką** wykonany z belek okrągłych o średnicy 100 mm. Ruchoma belka wykonana z drewna klejonego lub bezrdzeniowego wyposażona w elementy zabezpieczające w postaci łańcuchów wykonanych ze stali nierdzewnej.
- **Pomost prosty** wykonany z belek poziomych okrągłych o średnicy 100 mm z podfryzowanymi zagłębieniami pod podest wykonanyz desek ryflowanych i/ lub ze sklejki antypoślizgowej**.**
- **Pomost wiszący z gumy** wykonany z pasa gumowego o szerokości 300 lub 600 mm wzmocnionego kordem ze splotu syntetycznego uniemożliwiającym rozerwanie.
- **Pomost wiszący z drewna** – konstrukcja wykonana z belek okrągłych o średnicy 100 mm, wzmocniona jeklami stalowymi, do których przymocowane są deski tworzące podłogę pomostu.
- **Elementy metalowe** malowane proszkowo i/lub cynkowane i/lub wykonane ze stali nierdzewnej.

Sposób montażu

- **Montaż na kotwach** - Nogi belek zamontowane w gruncie za pomocą stalowych kotew połączonych z belką przy użyciu jednego, centralnie usytuowanego złącza gwintowanego. Kotwy zabezpieczone przed korozją poprzez cynkowanie.
- **Montaż bezpośrednio w gruncie** – nogi belek wykonane z **drewna impregnowanego ciśnieniowo**, zakopane bezpośrednio w gruncie na około 70 cm.

Kolor belek

Jest uzależniony od sposobu montażu, i tak:

- Montaż na kotwach – belki w kolorze **sosny** lub **teaku**
- Montaż bezpośrednio w gruncie – belki w kolorze **teaku**



UWAGA! Produkcja naszych wyrobów podlega ciągłym kontrolom bezpieczeństwa i jakości, dlatego w niektórych przypadkach przedstawione rysunki mogą odbiegać od urządzeń zamontowanych na placu zabaw. W razie wątpliwości lub pytań prosimy o kontakt z Działem Handlowym.

HUŚTAWKA FELA 4 NR KAT. GT-1804



Strefa bezpieczeństwa

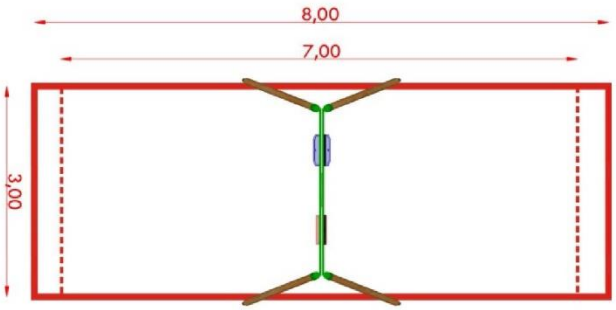

Legenda:

Strefa bezpieczeństwa
w przypadku nawierzchni sypkiej
np.: piasek, żwir, kora, wióry

Strefa bezpieczeństwa
w przypadku nawierzchni syntetycznej
- guma

Wymiary urządzenia

Element	3,30 x 2,25 m
Strefa bezpieczeństwa:	
W przypadku nawierzchni sypkiej, np. piasek:	8,00 x 3,00 m
W przypadku nawierzchni syntetycznej – guma:	7,00 x 3,00 m
Powierzchnia strefy bezpieczeństwa:	
W przypadku nawierzchni sypkiej, np. piasek:	24,00 m^2
W przypadku nawierzchni syntetycznej – guma:	21,00 m^2
Obwód strefy bezpieczeństwa:	
W przypadku nawierzchni sypkiej, np. piasek:	22,00 m
W przypadku nawierzchni syntetycznej – guma:	20,00 m
Wysokość swobodnego upadku	1,35 m

Zastosowane materiały

- Huśtawka wykonana z drewna klejonego lub/ i bezrdzeniowego, o przekroju okrągłym i średnicy 100 mm.
- Nogi huśtawki pochylone w dwóch płaszczyznach.
- Łańcuchy wykonane ze stali nierdzewnej. Zawiesia standardowo ocynkowne, malowane proszkowo, za dopłatą – ze stali nierdzewnej.
- Siedziska – metalowy stelaż w oprawie z tworzywa/ gumy.
- Górna belka – metalowa ocynkowana i malowana proszkowo.

Sposób montażu

- **Montaż na kotwach** - Nogi belek zamontowane w gruncie za pomocą stalowych kotew połączonych z belką przy użyciu jednego, centralnie usytuowanego złącza gwintowanego. Kotwy zabezpieczone przed korozją poprzez cynkowanie.
- **Montaż bezpośrednio w gruncie** – nogi belek wykonane z **drewna impregnowanego ciśnieniowo**, zakopane bezpośrednio w gruncie na około 70 cm.

Kolor belek

Jest uzależniony od sposobu montażu, i tak:

- Montaż na kotwach – belki w kolorze **sosny** lub **teaku**
- Montaż bezpośrednio w gruncie – belki w kolorze **teaku**



SPRĘŻYNOWCE

GEPARD SP-2001



HIPEK GRUBCIO SP-2002



ŻYRAFA KLEMENTYNKA SP-2003



SAMOLOCIK SP-2004



SŁONIK SP-2005

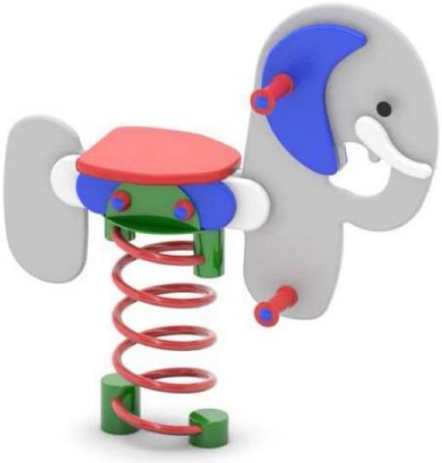

Strefa bezpieczeństwa

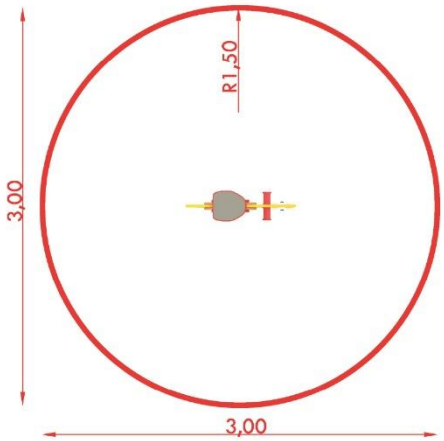

Wymiary urządzenia

	GEPARD / SAMOLOCIK	HIPEK GRUBCIO/ ŻYRAFA KLEMENTYNKA	SŁONIK
Urządzenie	0,95 x 0,25 m	0,90 x 0,25 m	0,85 x 0,25 m
Strefa bezpieczeństwa*	Średnica: 3,00 m	Średnica: 3,00 m	Średnica: 3,00 m
Powierzchnia strefy	9,50 m^2	9,50 m^2	9,50 m^2
Obwód strefy	7,10 m	7,10 m	7,10 m
Wysokość swobodnego upadku	0,55 m	0,55 m	0,55 m

*Wymiary podano z dokładnością do 5 cm.

** podana wielkość strefy bezpieczeństwa ma charakter poglądowy, wg PN-EN 1176-6 powinna wynosić minimum 1000mm od maksymalnego wychylenia.*

Zastosowane materiały

- **Korpus** sprężynowca wykonany z płyty HDPE.
- **Uchwyty i podparcia stóp** wykonane z tworzywa wysokoudarowego z szerokim (bezpiecznym) zakończeniem.
- **Sprężyna** stalowa malowana proszkowo.
- **Urządzenie posadowione w gruncie** za pomocą prefabrykowanego betonowego fundamentu.

KARUZELA HYZIO NR KAT. KM-0003QS

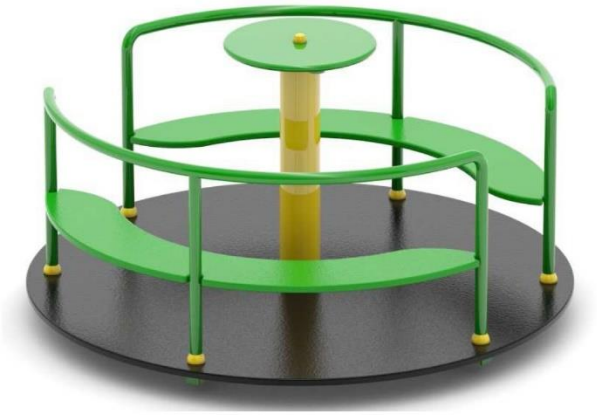

Strefa bezpieczeństwa

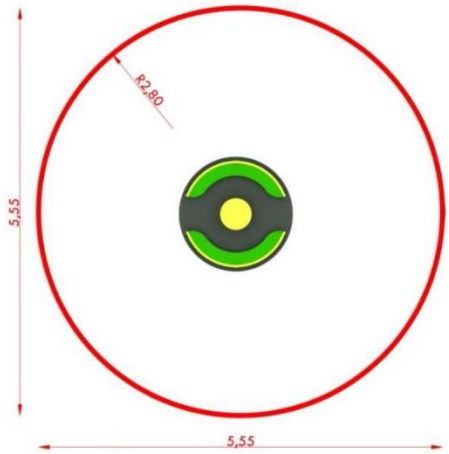

Wymiary urządzenia

Urządzenie	Średnica: 1,55 m
Strefa bezpieczeństwa	Średnica: 5,55 m
Powierzchnia strefy	24,20 m^2
Obwód strefy	17,45 m
Wysokość	0,85 m

*Wymiary podano z dokładnością do 5 cm.

Zastosowane materiały

- Konstrukcja i ramiona karuzeli wykonana z rur stalowych ocynkowanych i malowanych proszkowo.
- Element obrotowy oparty na konstrukcji złożonej z dwóch łożysk.
- Siedziska wykonane z płyt HDPE.
- Talerz wykonany ze sklejki.

LOKOMOTYWA NR KAT. GT-4004



Strefa bezpieczeństwa

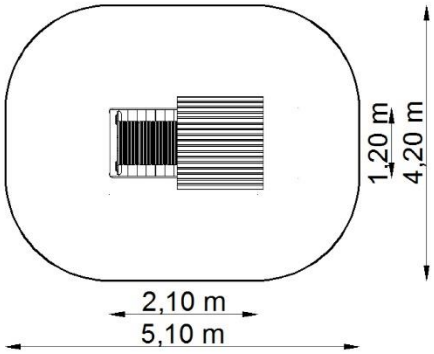

Wymiary zestawu

Zestaw	2,10 x 1,20 m
Strefa bezpieczeństwa	5,10 x 4,20 m
Powierzchnia strefy	19,50 m^2
Obwód strefy	16,05 m
Wysokość swobodnego upadku	0,60 m
Wysokość urządzenia *	1,95 m

Zastosowane materiały

- **Słupy nośne oraz belki poziome** o przekroju okrągłym i średnicy 100 i 60 mm, wykonane z drewna klejonego i/lub bezrdzeniowego powlekanego wielowarstwowo preparatami chroniącymi przed pękaniem, zwietrzeniem, pleśnią.
- Słupy nośne zakończone zaokrągleniem o promieniu 50 mm.
- **Podesty** wykonane z desek ryflowanych lub ze sklejki antypoślizgowej.
- **Dach** na konstrukcji drewnianej pokryty deskami impregnowanymi.
- **Dach pociągu stanowi ochronę przeciwsłoneczną, nie jest zabezpieczeniem przeciwdeszczowym.**
- Urządzenie **montowane jest w gruncie za pomocą stalowych kotew** połączonych z belką przy użyciu jednego, centralnie usytuowanego złącza gwintowanego. Kotwy zabezpieczone przed korozją poprzez cynkowanie.

Kolor belek

Urządzenie może być wykonane z belek w kolorach: **sosny** lub **teaku**

ŁAWKA PROSTA NR KAT. GT-0047/1

ŁAWKA PROSTA - GT-0047



ŁAWKA PROSTA - GT-0047/2



Wymiary urządzenia

Urządzenie	1,70 x 0,40 m
Wysokość siedziska	0,40 m
Wysokość urządzenia	0,40 m

*Wymiary podano z dokładnością do 5 cm.

Zastosowane materiały

- **Słupy nośne oraz belki poziome** o przekroju okrągłym i średnicy 100 mm, wykonane z drewna klejonego i/lub bezrdzeniowego powlekanego wielowarstwowo preparatami chroniącymi przed pękaniem, zwietrzeniem, pleśnią.
- Słupy nośne oraz belki poziome połączone ze sobą prostopadle w jednej osi poprzez siodłowe zakończenie, zabezpieczające przed obrotem wokół własnej osi i rozchwianiem. Słupy nośne i belki poziome zakończone zaokrągleniem o promieniu 50 mm.
- **Siedzisko** wykonane z desek impregnowanych.

Kolor belek

Jest uzależniony od sposobu montażu, i tak:

- Montaż na kotwach – belki w kolorze **sosny** lub **teaku**
- Montaż bezpośrednio w gruncie – belki w kolorze **teaku**

4.Zestawienie projektowanych powierzchni poszczególnych części zagospodarowania działki.

Lp.	Przeznaczenie	Nawierzchnia	Powierzchnia (m2)
1	Powierzchnia zabudowy – altana na wodzie	----	90
2	Nawierzchnia ciągów istniejących	Kruszywo gabro	367
3	Nawierzchnia ciągów projektowanych	Kruszywo babro	907
4	Zieleń	Humus, murawa	8101
5	Rabata ozdobna	Kora	40
6	Staw	woda	4934
7	Plac zabaw	piasek	242
8	Inne (mury oporowe, schody, szachownice itd.)	Beton, kamień	205
9	Inne (budynki i teren poza opracowaniem)	xxx	981
10	**Działki 377, 387, 380, 381, 382, 383, 385, 376**	**Xxx**	**15867**

5.Ograniczenia wynikające z Miejscowego Planu Zagospodarowania terenu.

Teren jest objęty Miejscowym Planem Zagospodarowania Przestrzennego nr IV/18/07 z dnia 30 stycznia 2007r.

Działki nr 377, 387, 380, 381, 382, 383, 385 oznaczone jako 68U i 70ZP, KDW spełniają wymogi Planu:

1. Ustala się odtworzenie ogrodu - warunek spełniony
2. Ustala się zachowanie pawilonu ogrodowego umieszczonego pośrodku stawu – warunek spełniony
3. Ustala się do zachowania elementy XVII wiecznego ogrodu: kamienne ogrodzenie założenia, ziemny taras ogrodowy przed oranżeriami, staw ozdobny, kamienny brzeg stawu. – warunek spełniony
4. Ustala się zachowanie istniejącej zieleni wysokiej. Ustala się zachowanie stawu ozdobnego. – warunek spełniony
5. Ustala się rekonstrukcję ozdobnego ogrodu oraz dopuszcza w ramach rekonstrukcji nowe nasadzenia zieleni.
6. Ustala się odbudowę pawilonu na wodzie. – warunek spełniony
7. Dostępność piesza ciągiem KDW. – warunek spełniony

6.Dane informujące czy działka jest wpisana do rejestru zabytków.

Działki znajdują się w strefie „A" ścisłej ochrony konserwatorskiej, oraz w strefie „OW" obserwacji archeologicznej. Ogród ozdobny jest wpisany do rejestru zabytków.

7. Wpływ eksploatacji górniczej.

Działka jest wolna od wpływów eksploatacji górniczej.

8. Przewidywane zagrożenia dla środowiska.

Inwestycja nie spowoduje wzrostu zagrożeń dla środowiska oraz higieny i zdrowia użytkowników i ich otoczenia.

9. Dane dotyczące warunków ochrony pożarowej, drogi pożarowe, przeciwpożarowe zaopatrzenie w wodę.

Nie dotyczy. Nie projektuje się obiektów kubaturowych w związku z czym nie projektuje się dróg pożarowych, oraz przeciwpożarowego zaopatrzenia w wodę.

10. Analiza obszaru oddziaływania obiektu budowlanego

Zgodnie z art. 3 pkt 20 ustawy Prawo Budowlane z dn. 7 lipca 1994 r. (Dz. U. z 2024.0.725) analizie poddano działki nr 384, 386, 374, 375 znajdujące się w bezpośrednim sąsiedztwie projektowanej altany.

Oddziaływanie obiektu

Lp.	Oddziaływanie obiektu w zakresie bryły	Podstawa prawna
1.	Projektowana pawilon na wodzie jest oddalony od granic działki 387 na 42 i 56m. Nie zachodzi konieczność wykonywania analizy nasłonecznienia i linijki słońca.	§13 i 57 Rozporządzenia w sprawie warunków technicznych, jakim powinny odpowiadać budynku i ich usytuowanie z dn. 12 kwietnia 2002 r.

2.	Odległości projektowanego obiektu od granic działek sąsiadujących nie ograniczają możliwości zabudowy, oraz funkcjonalności tych działek.	§271 Rozporządzenie w sprawie warunków technicznych, jakim powinny odpowiadać budynki i ich usytuowanie z dn. 12 kwietnia 2002 r. (Dz. U. 2022 poz. 1225)
Lp.	**Oddziaływanie obiektu w zakresie funkcji**	**Podstawa prawna**
1.	W obiekcie nie przewiduje się występowania materiałów niebezpiecznych pożarowo w rozumieniu przepisów przeciwpożarowych. W budynkach nie przewiduje się też występowania zagrożenia wybuchem.	Rozporządzenie w sprawie ochrony przeciwpożarowej budynków, innych obiektów budowlanych i terenów z dnia 7 czerwca 2010 r. (Dz. U. 2023 poz.822)
2.	Nie projektuje się miejsc postojowych oraz miejsc gromadzenia nieczystości w obrębie projektowanego parku.	§19, §23 Rozporządzenie w sprawie warunków technicznych, jakim powinny odpowiadać budynku i ich usytuowanie z dn. 12 kwietnia 2002 r. (Dz. U. 2022 poz. 1225)

Wnioski

W wyniku przeprowadzonej analizy obszaru oddziaływania projektowanego obiektu budowlanego na działce 387 ustalono, że nie występuje zmiana i ograniczenia w sposobie użytkowania, funkcji i zagospodarowania działek sąsiednich nr 384, 386, 374, 375. **Obszar oddziaływania projektowanego obiektu nie wykracza poza działki nr 377, 387, 380, 382, 383, 385.**